PRZEKRÓJ PODŁUŻNY A–A

(W OSI NAWIERZCHNI)
SKALA 1:25

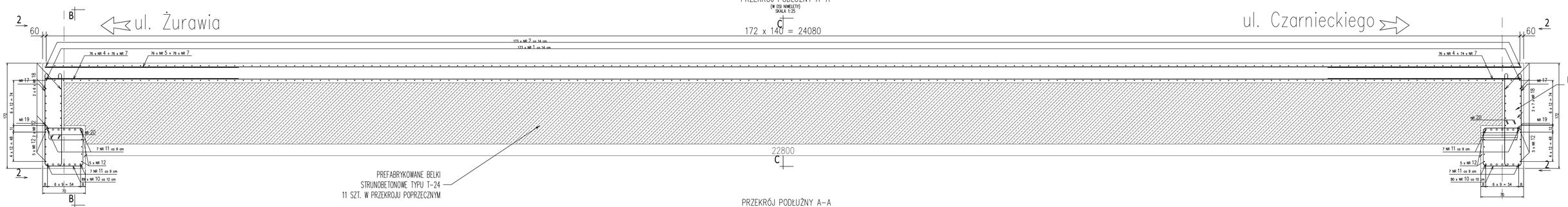

PRZEKRÓJ PODŁUŻNY A–A

(W OSI NAWIERZCHNI)
SKALA 1:25

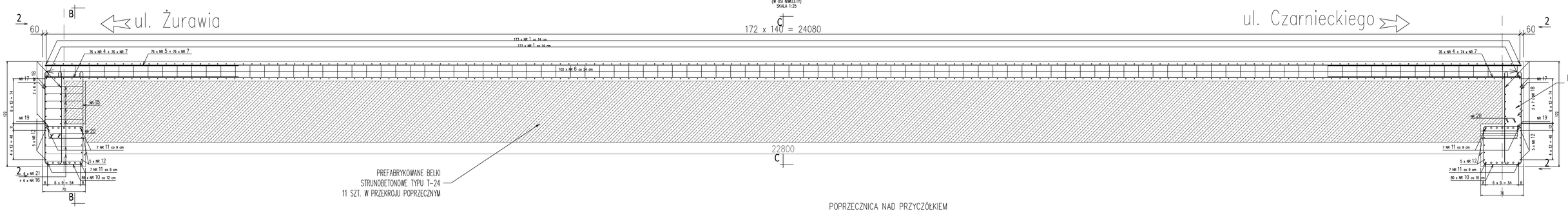

PRZEKRÓJ POPRZECZNY C–C

SKALA 1:25

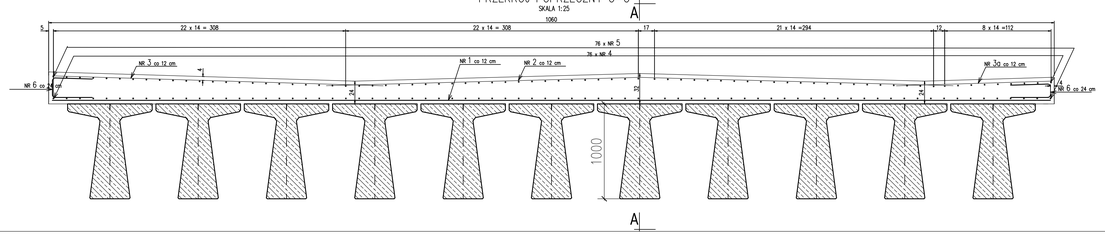

POPRZECZNICA NAD PRZYCZÓŁKIEM

PRZEKRÓJ PODŁUŻNY POMIĘDZY BELKAMI

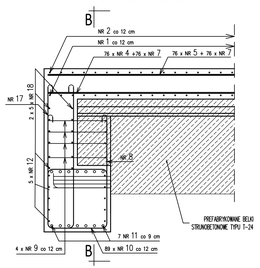

ZESTAWIENIE STALI – PATRZ. RYS. NR 13

Inwestor:	Powiatowy Zarząd Dróg w Przeworsku ul. Sikorskiego 11, 37-200 Przeworsk			
Opracowanie:	QD – PROJEKT INWEST Sp. z o. o. ul. Krzywacka 13B 23-200 Kraśnik			
Temat:	Rozbiórka istniejącego obiektu mostowego i budowa w jego miejscu nowego obiektu mostowego wraz z dojazdami w ramach zadania inwestycyjnego pn.: "Przebudowa mostu w km 2+050 w ciągu drogi powiatowej nr P 1600 R ulica Żurawia w Przeworsku"			
Lokalizacja:	P 1600 R ulica Żurawia – Przeworsk	181401_1 Przeworsk, Obręb – 0004; 0003		
Stadium:	PROJEKT BUDOWLANY	Branża:	mostowe/konstrukcyjna	
Branża:	Imię i nazwisko:	Nr uprawnień	Podpis	Data
Projektował:	mgr inż. Daniel Kędzierski	LUB/0354/PWOD/16 LUB/0354/PWOM/20		12.2025 r.
Sprawdził:	mgr inż. Aleksander Pijdyka	SWK/0-2402/13/G/KL MKP/0-2342/13/J/M		
Skala: 1:25	Zakres rysunku: USTRÓJ NOŚNY ZBRUSZENIE CZ. 1			Nr rys.: M-12